QW400M Series

CASE

XASTRA

Exploded View

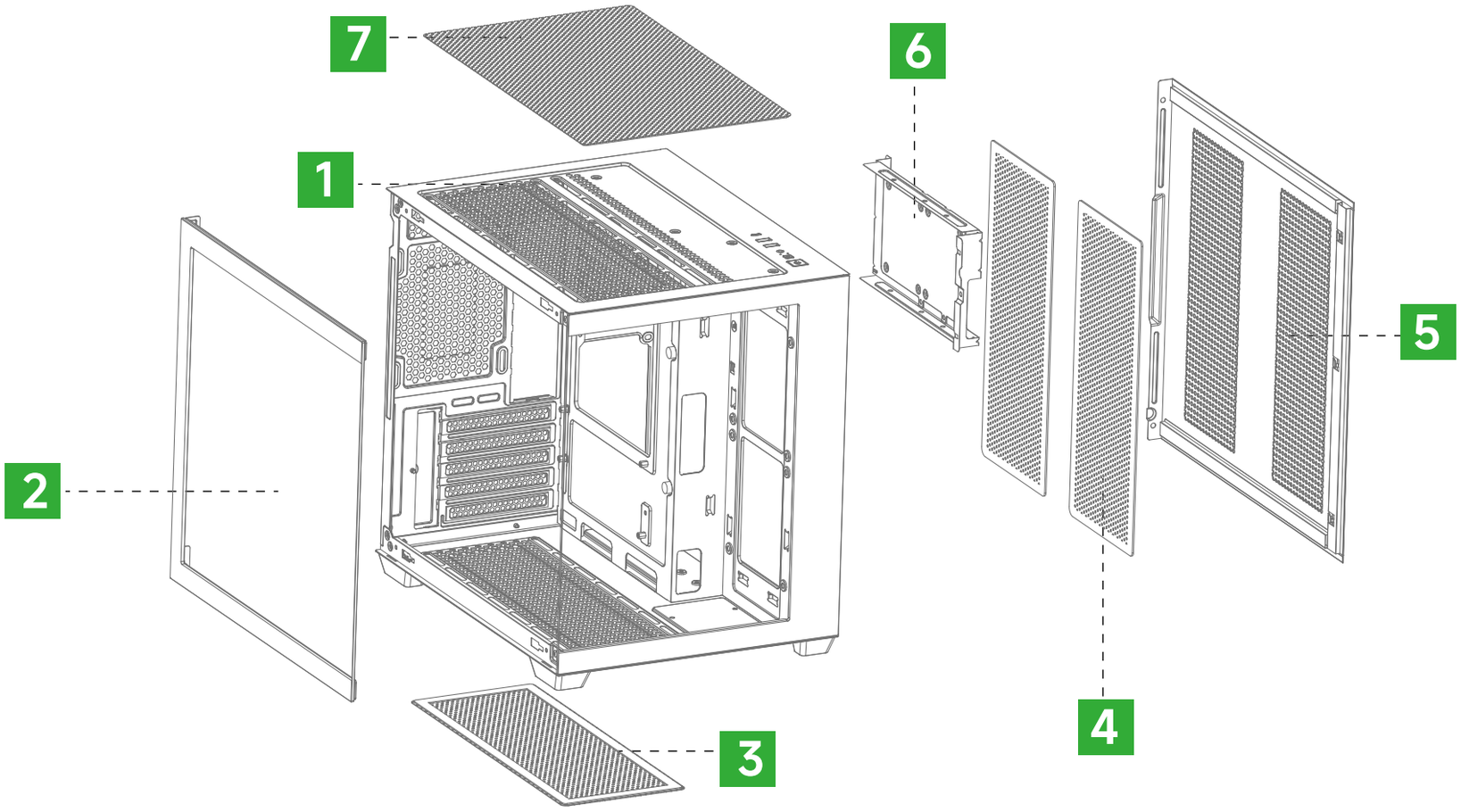

1. Chassis	4. Side Panel Dust Filter	7. Top Filter
2. Tempered Glass Panel	5. Side Panel	
3. Bottom Dust Filter	6. SDD&HDD Tray	

Accessory Kit Contents

A

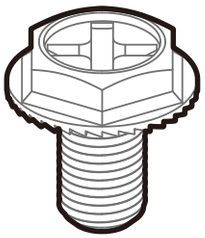

x6

B

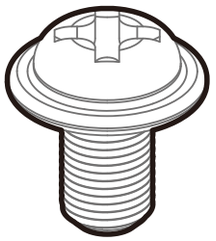

x17

C

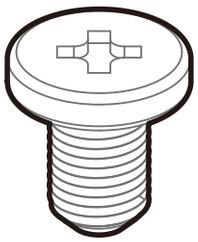

x4

D

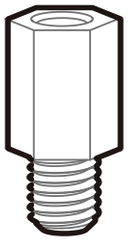

x2

E

x6

Panels Removal

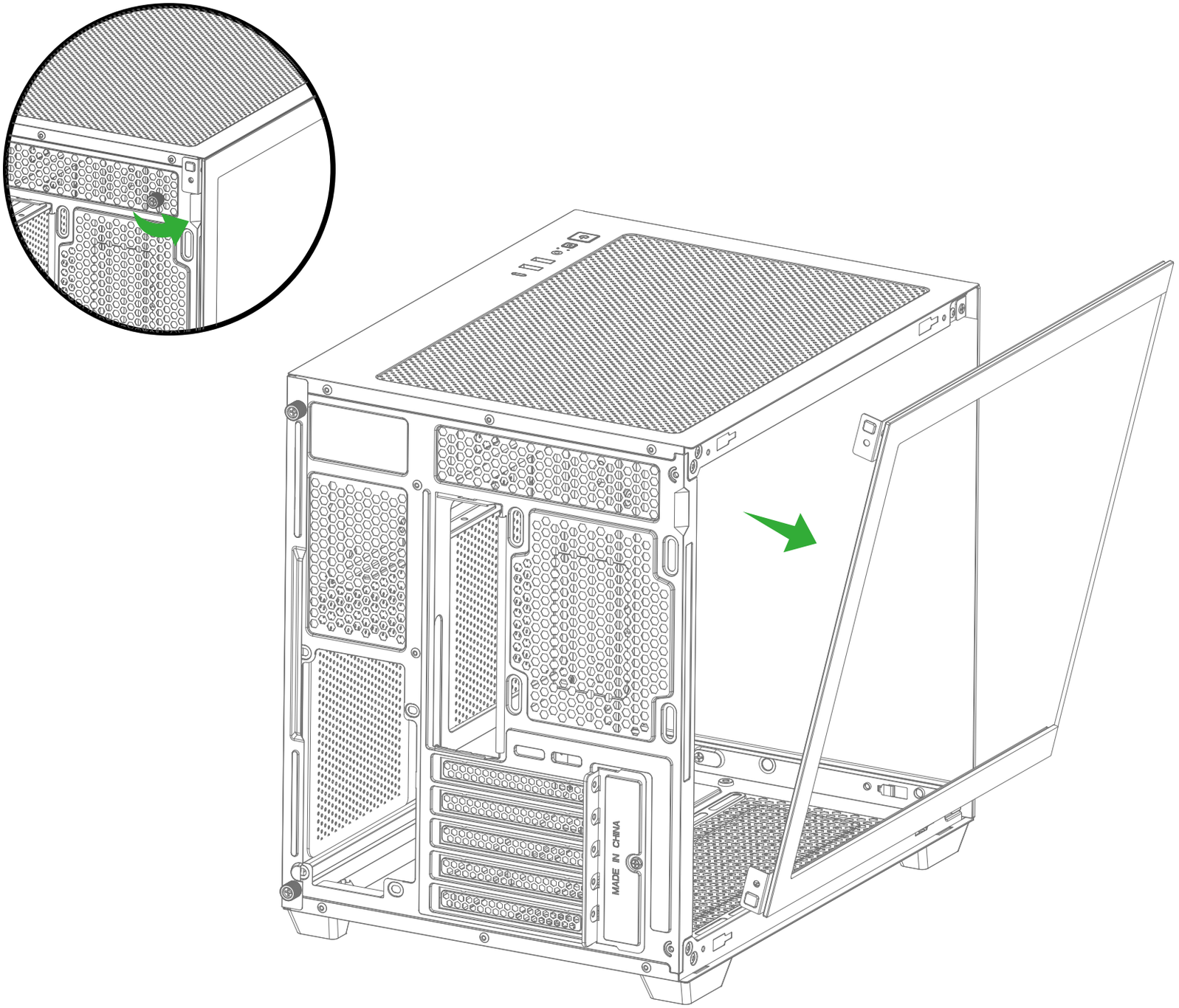

Panels Removal

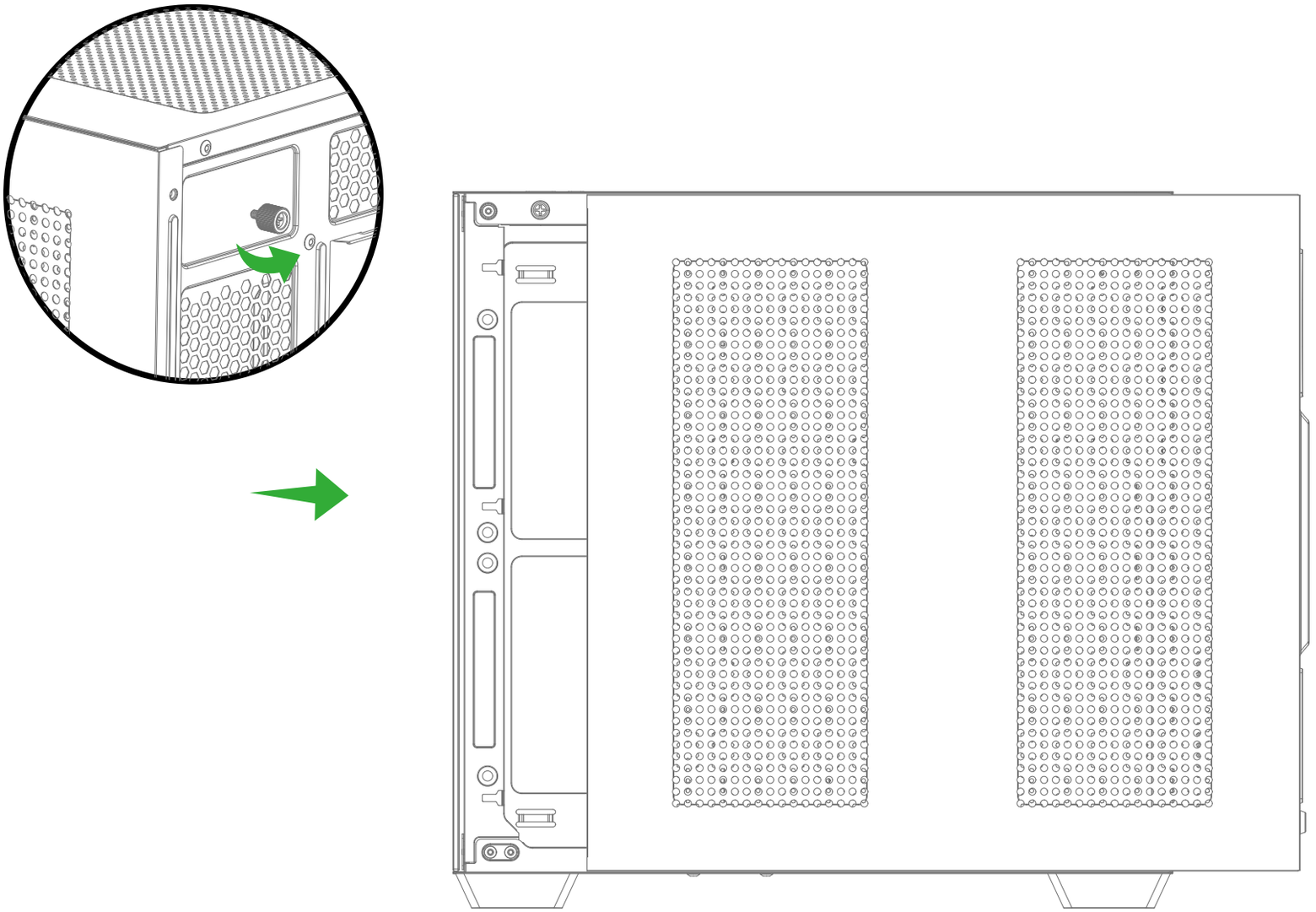

PCI-e Slots Removal

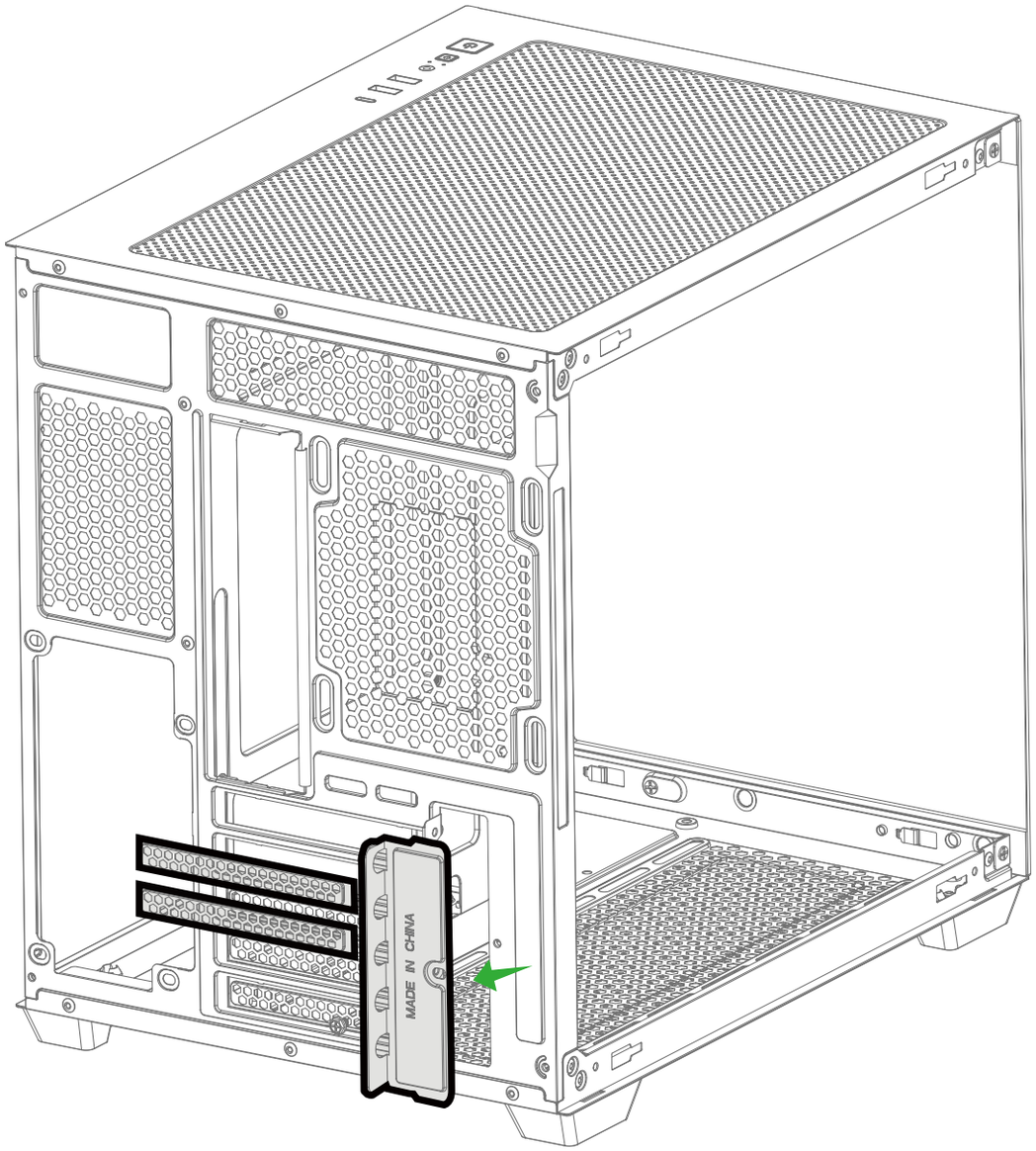

Motherboards Installation

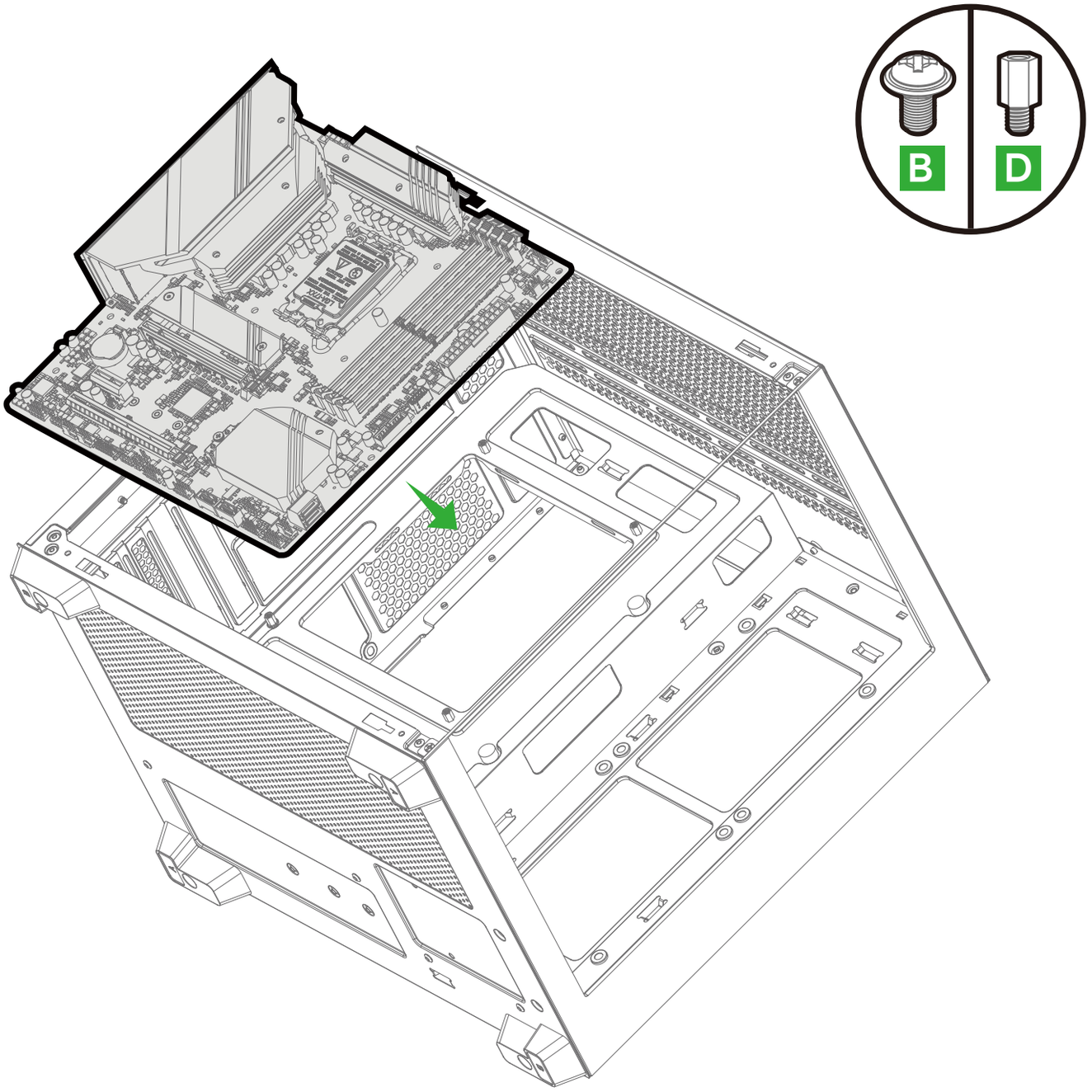

Graphic Cards Installation

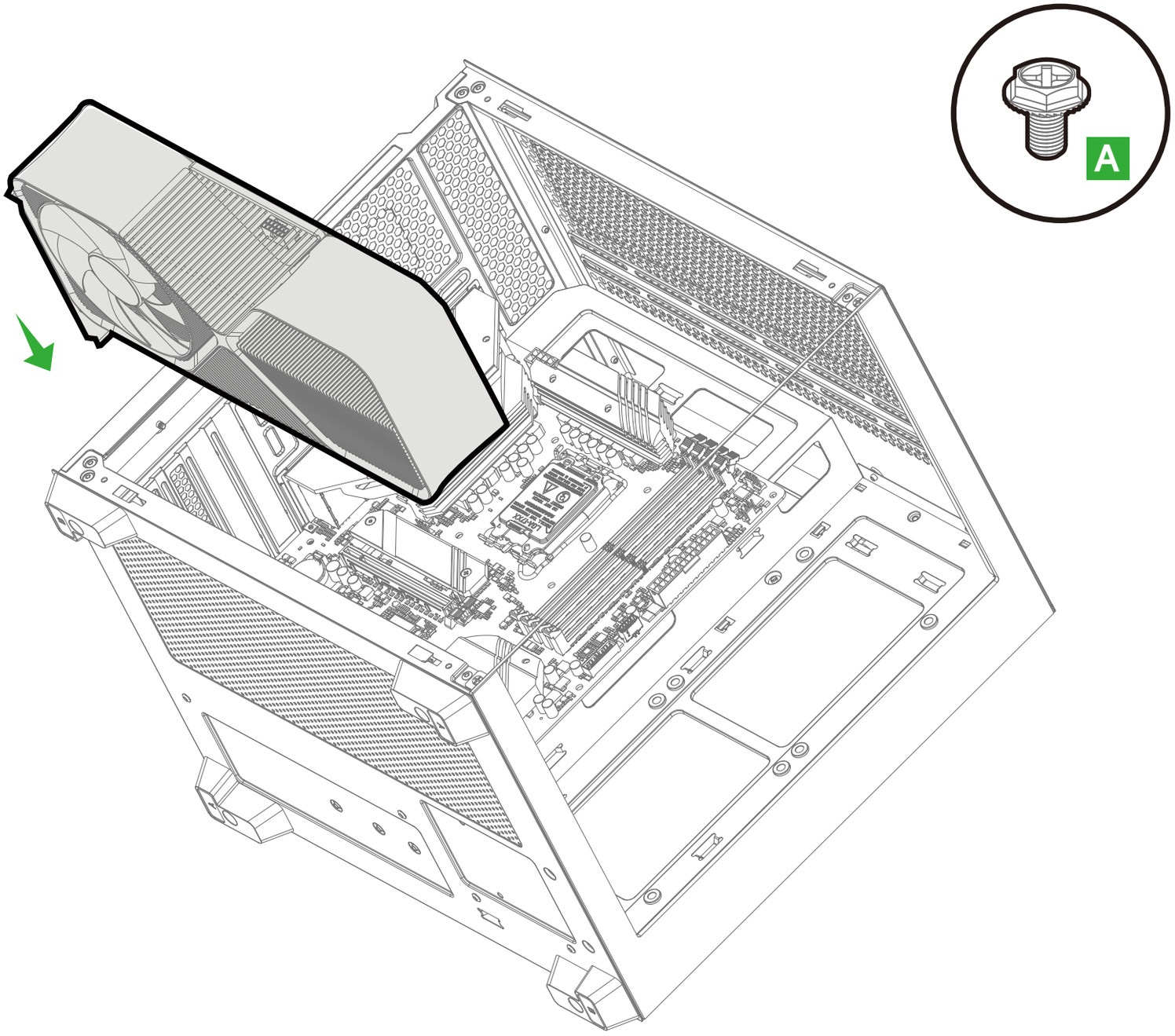

Power Supplies Installation

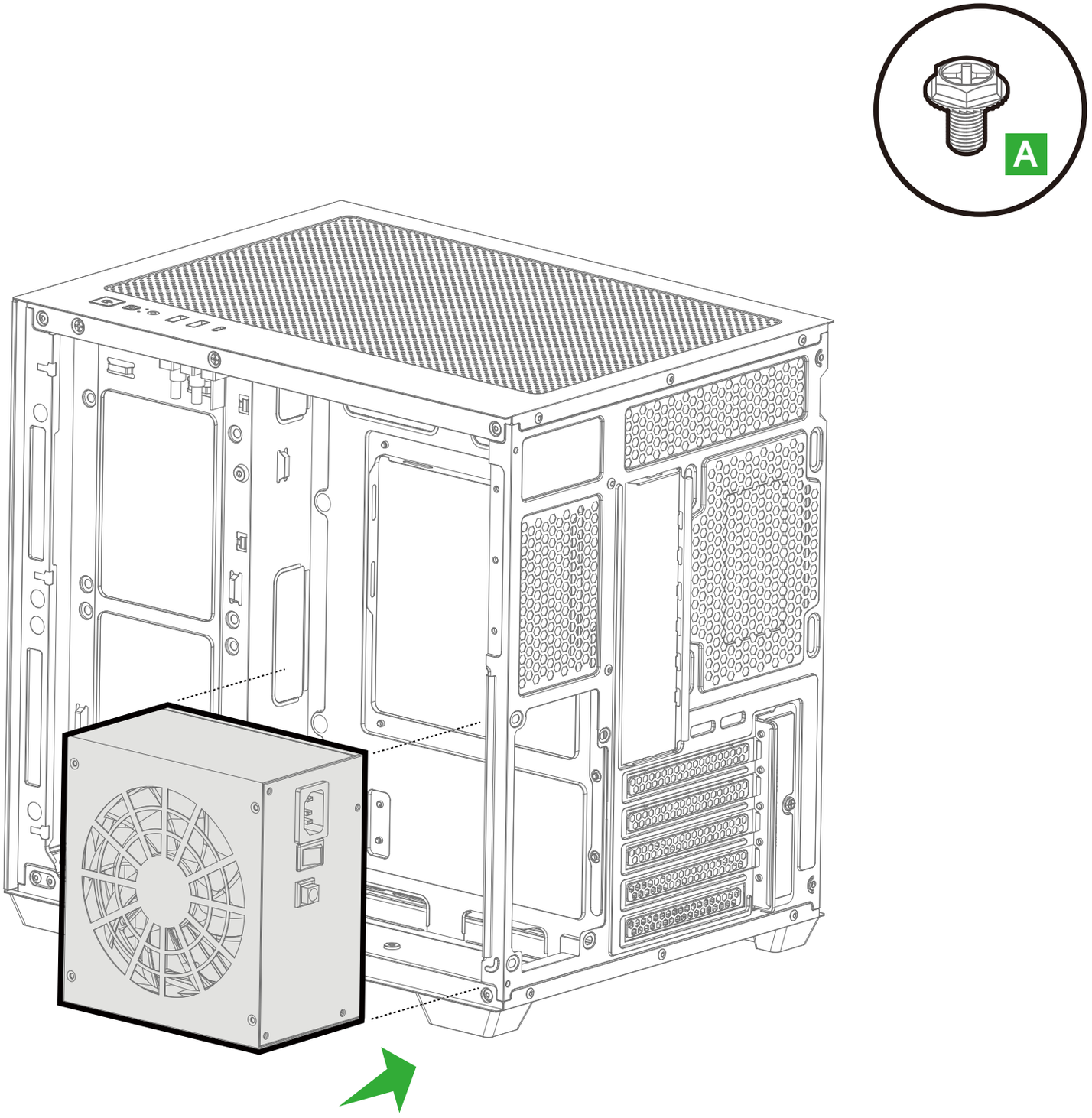

Storage Installation

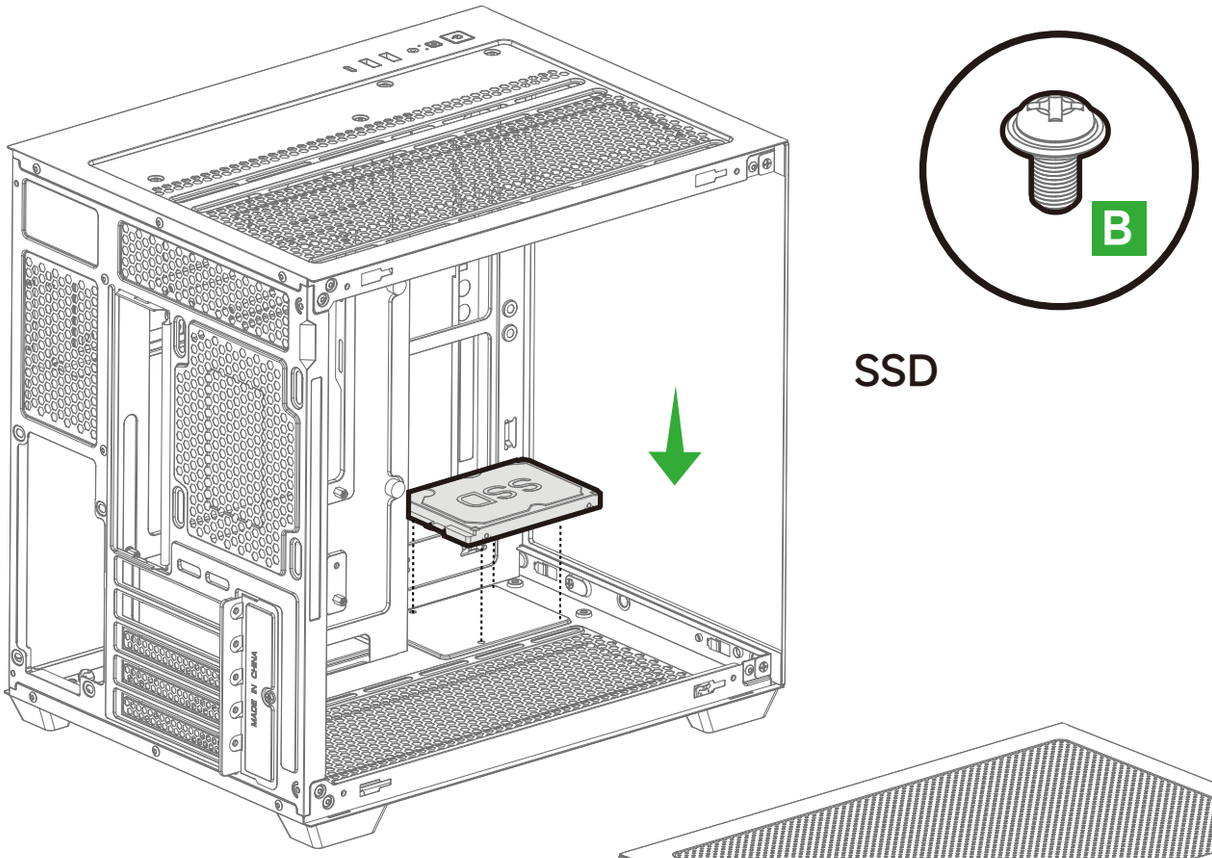

SSD

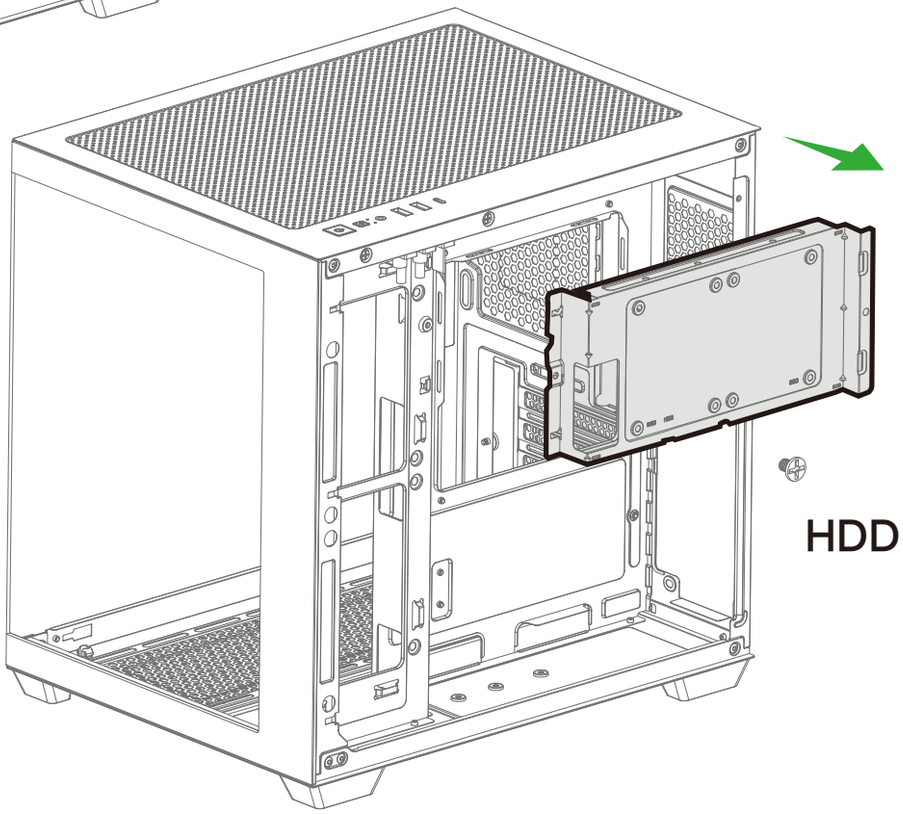

HDD or SSD

3.5"HDD or 2.5" SSD Installation

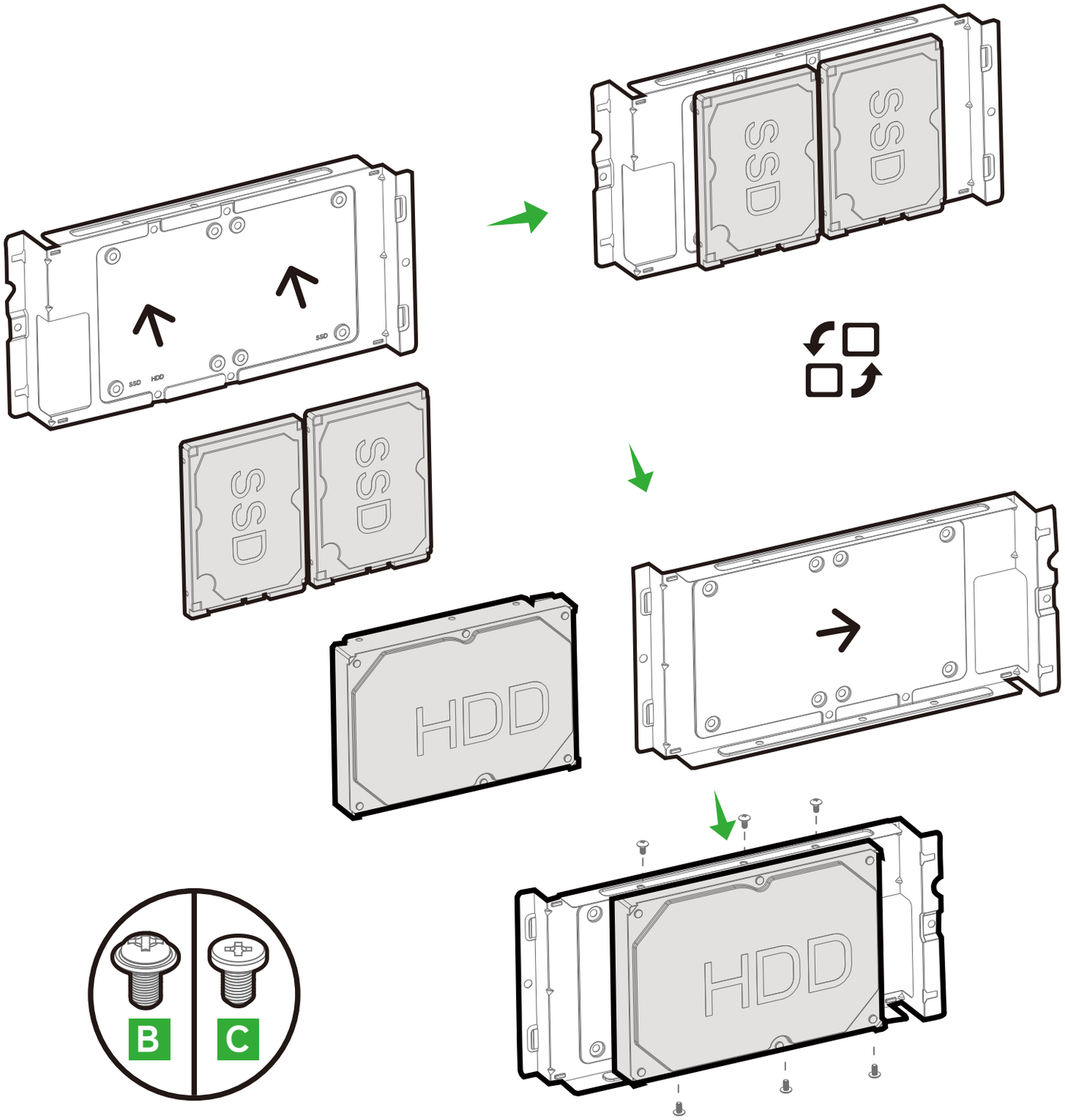

Fans Installation

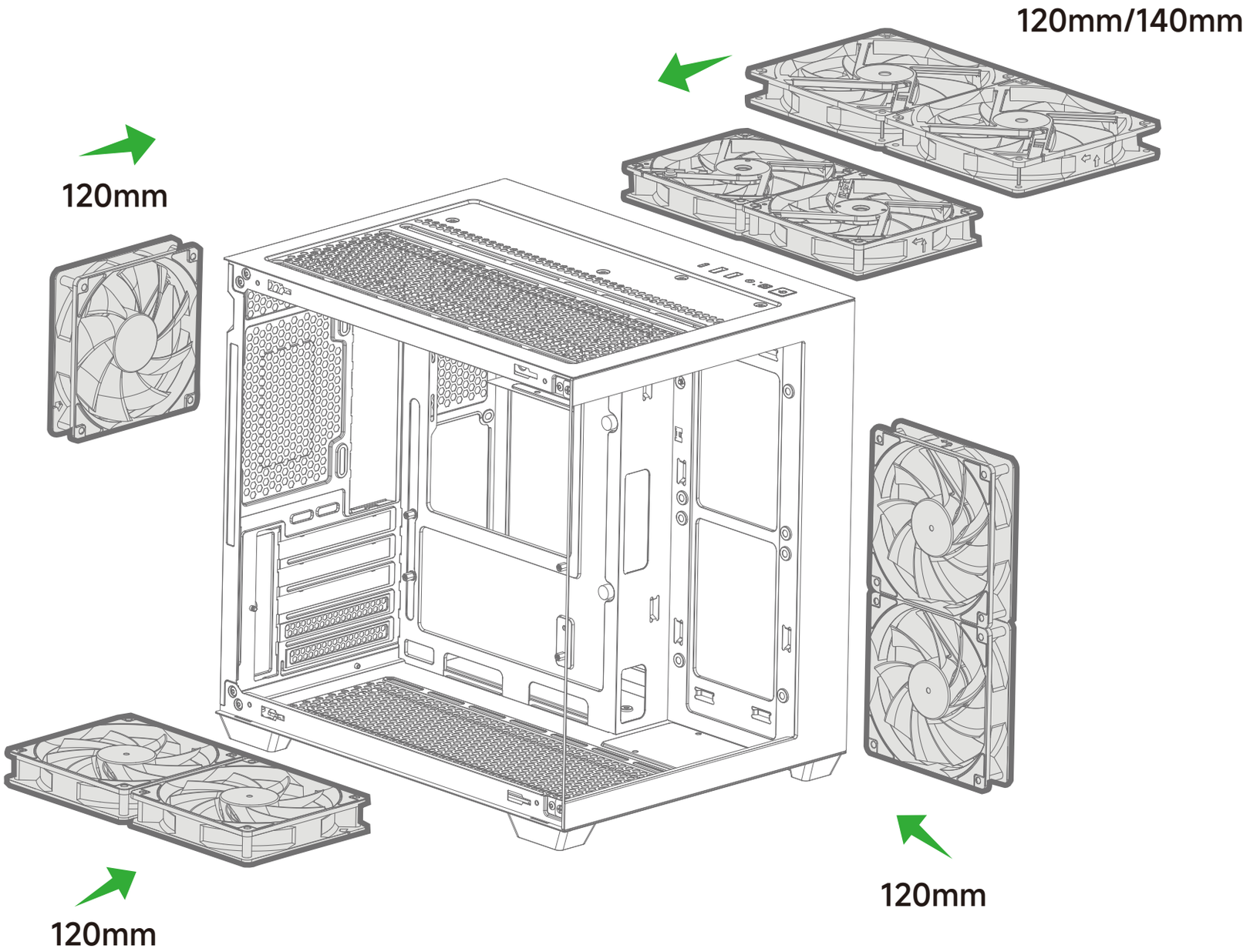

Radiators Installation

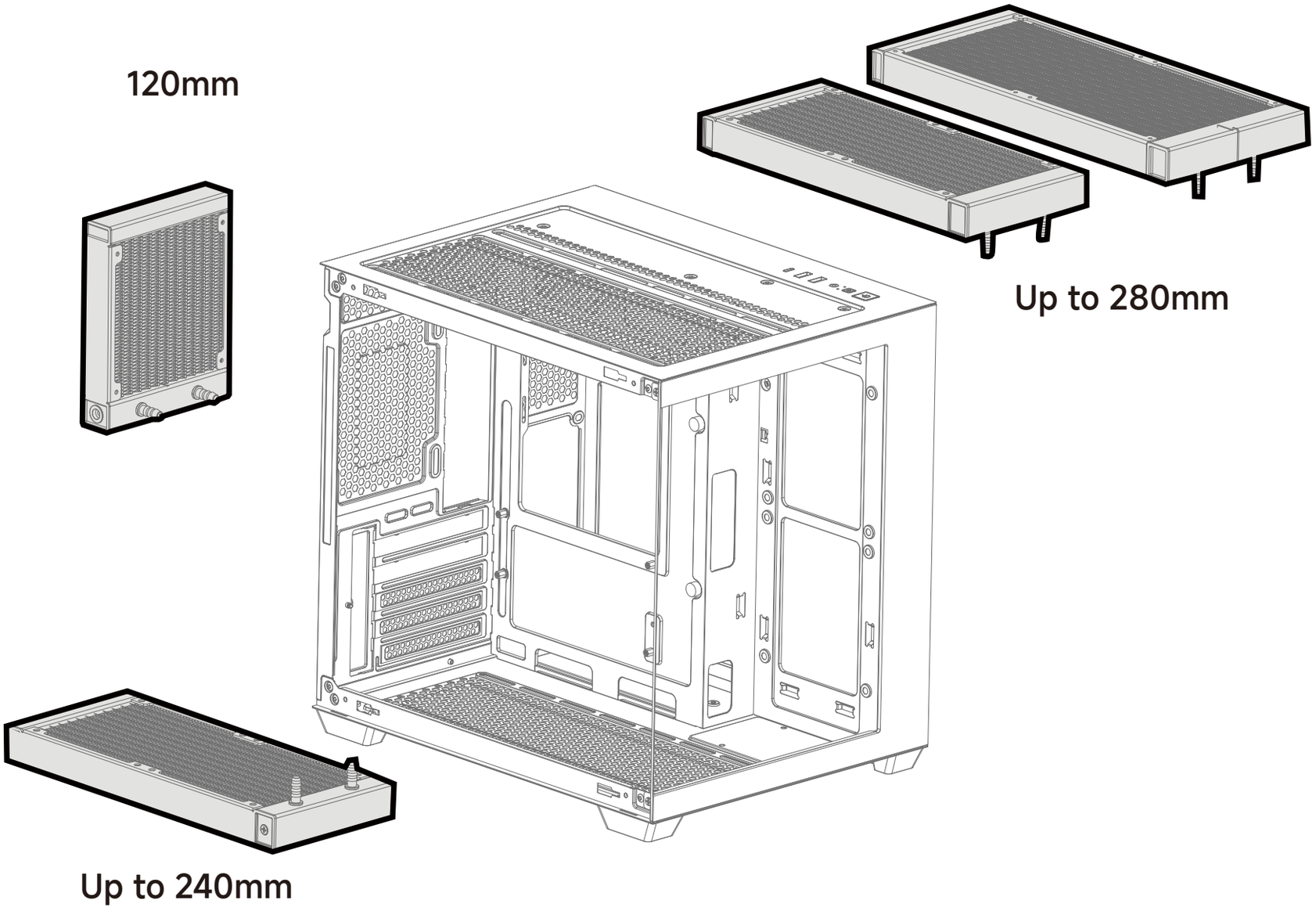

Fan Hub(Optional)

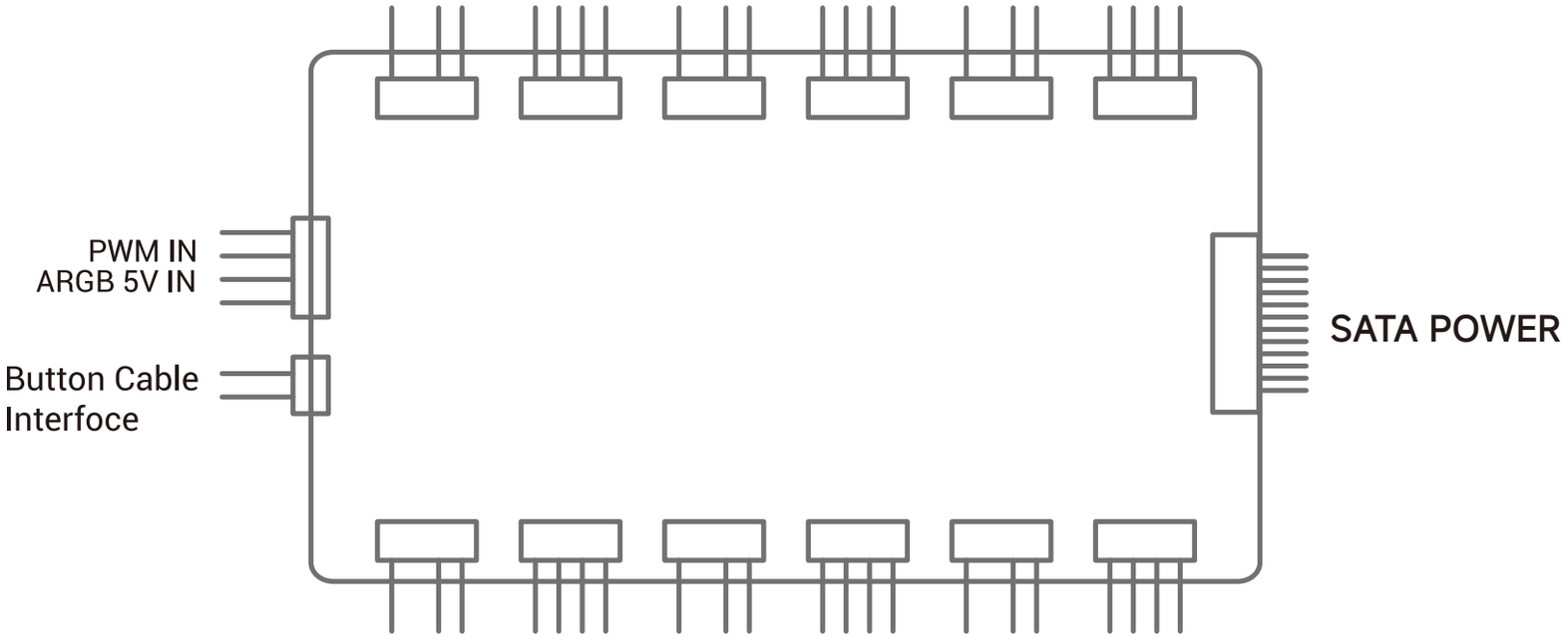

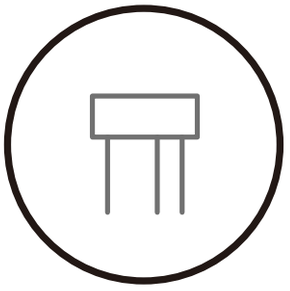

ARGB OUT

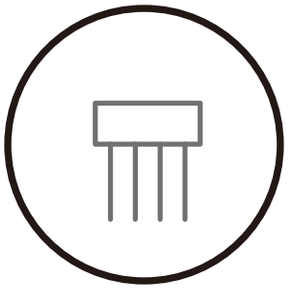

PWM OUT

EN For more information, please check our website at: www.xastrapc.com

DE Für weitere Informationen besuchen Sie bitte unsere Website unter: www.xastrapc.com

FR Pour plus d'informations, merci de visiter notre site internet: www.xastrapc.com

ES Para más información, por favor,visite nuestra página en: www.xastrapc.com

IT Per ulteriori informazioni, visitate il nostro sito web: www.xastrapc.com

PT Para mais informação, visita o nosso website em: www.xastrapc.com

CS Další informace najdete na našich webových stránkách: www.xastrapc.com

KO 자세한 내용은 www.xastrapc.com 에서 확인하실 수 있습니다

AR للمزيد من المعلومات , يرجى زيارة موقعنا على www.xastrapc.com

TH สามารถดูข้อมูลเพิ่มเติมได้ที่เว็บไซต์: www.xastrapc.com

SV För mer information, gå till vår hemsida på: www.xastrapc.com

PL Więcej informacji można znaleźć na naszej stronie internetowej: www.xastrapc.com

TR Daha Fazla bilgi için, lütfen websitemizi ziyaret ediniz: www.xastrapc.com

RU Корпус для ПК. Больше информации на сайте: www.xastrapc.com

KK Көбірек ақпарат алу үшін біздің вебсайтымызға кіріңіз: www.xastrapc.com

JA 詳細については、以下URL先の公式WEBサイトをご確認ください: www.xastrapc.com

VI Để biết thêm chi tiết, vui lòng kiểm tra tại website: www.xastrapc.com

ZH 如需要更多信息，请浏览网站: www.xastrapc.com

ZH 如需要更多信息 請瀏覽網站: www xastrapc com

Manufacture:SHENZHEN XASTRA TECHNOLOGY CO.,LTD
E-mail:support@xastrapc.com

www.xastrapc.com