108.00 mm

首页

108.00 mm

LM240/360 Liquid Cooler
User Manual

XASTRA

INTEL & AMD

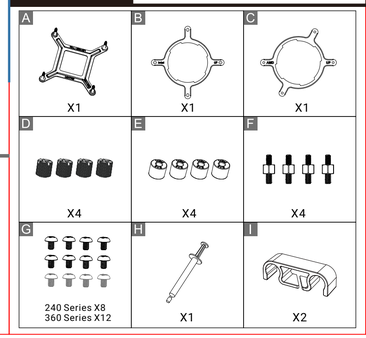

INTEL & AMD

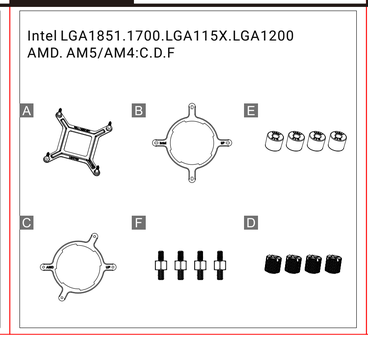

INTEL & AMD

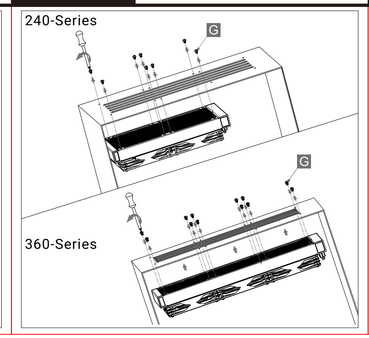

INTEL & AMD

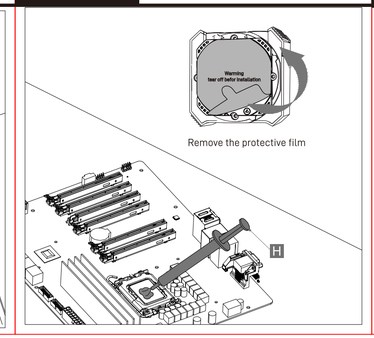

INTEL LGA1851.1700.LGA1200.LGA115X

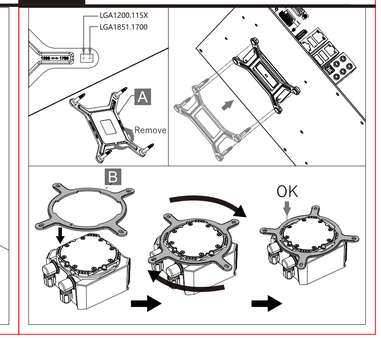

正面

INTEL LGA1851.1700.LGA1200.LGA115X

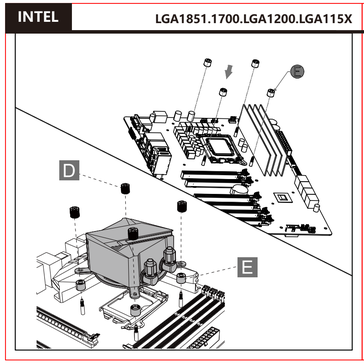

AMD Socket AM5/AM4

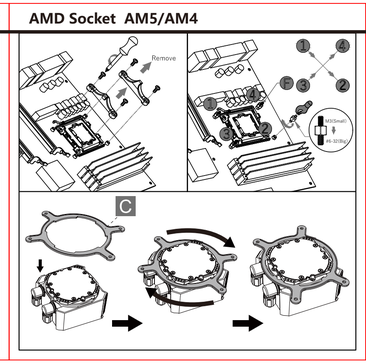

AMD Socket AM5/AM4

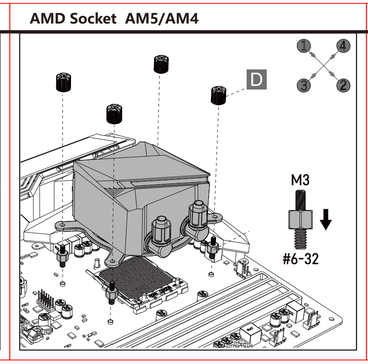

INTEL & AMD

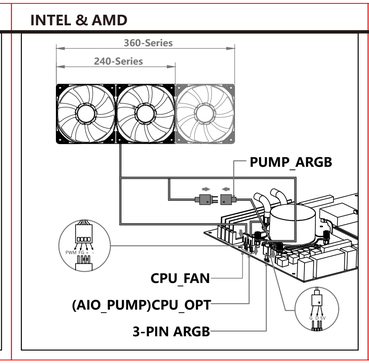

INTEL & AMD

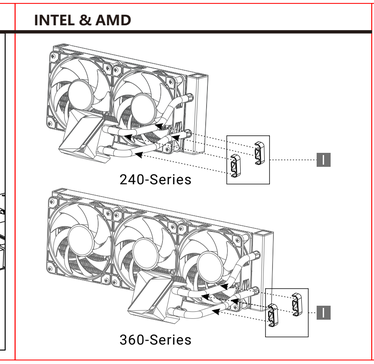

EN For more information, please check our website at: www.xastrapc.com
DE Für weitere Informationen besuchen Sie bitte unsere Website unter: www.xastrapc.com
FR Pour plus d'informations, merci de visiter notre site internet: www.xastrapc.com
ES Para más información, por favor,visite nuestra página en: www.xastrapc.com
IT Per ulteriori informazioni, visitate il nostro sito web: www.xastrapc.com
PT Para mais informação, visite o nosso website em: www.xastrapc.com
CS Další informace najdete na našich webových stránkách: www.xastrapc.com
KO 자세한 내용은 www.xastrapc.com에서 확인하실 수 있습니다
AR للمزيد من المعلومات، يرجى زيارة موقعنا على www.xastrapc.com
TH สามารถดูข้อมูลเพิ่มเติมได้ที่เว็บไซต์: www.xastrapc.com
SV För mer information, gå till vår hemsida på: www.xastrapc.com
PL Więcej informacji można znaleźć na naszej stronie internetowej: www.xastrapc.com
TR Daha Fazla bilgi için, lütfen websitemizi ziyaret ediniz: www.xastrapc.com
RU Система охлаждения для ПК. Больше информации на сайте: www.xastrapc.com
UK Щоб отримати додаткову інформацію, перегляньте наш веб-сайт: www.xastrapc.com
KK Кабірек ақпарат алу үшін біздің вебсайтымызға кіріңіз: www.xastrapc.com
JA 詳細については、以下URL先のお近くのWEBサイトをご確認ください: www.xastrapc.com
VI Để biết thêm chi tiết, vui lòng kiểm tra tại website: www.xastrapc.com
ZH 如需要更多信息，请浏览网站: www.xastrapc.com
ZH 如需要更多信息，請瀏覽網站: www.xastrapc.com

Manufacture:SHENZHEN XASTRA TECHNOLOGY CO.,LTD
Address:909,TOWER A,BUILDING 13,LENIAN PLAZA
LONGGANG,SHENZHEN,CHINA

反面

尾页

技术要求:

1.产品材质：157g双铜纸
2.印刷颜色：黑色印刷（正反印刷）；
3.表面处理：过光油；
4.产品尺寸：108*108mm；
5.产品公差：±1mm；
6.折叠方式：折页（风琴折）；
4.产品须符合ROHS2.0 2015/863/